ABRAZADERAS · SUJECIÓN DIRECTA

Abrazadera Omega



Fleje de chapa galvanizada plegado en arco, con dos alas de fijación, cada una con su agujero. Se atornilla directo a la pared, el techo o la estructura y abraza el caño por encima. No lleva riel.

Material	Chapa de acero **galvanizada**
Alas de fijación	**Dos**, con un agujero **Ø 5 mm** cada una
Ancho de fleje	**17 mm** en toda la línea
Espesor	0,9 mm (3/8") · 1,25 mm (1/2" a 2 ½") · 1,5 mm (3" a 4")
Medida nominal	Corresponde a caño eléctrico
Rango	De 3/8" a 4" · 13 medidas

VISTAS

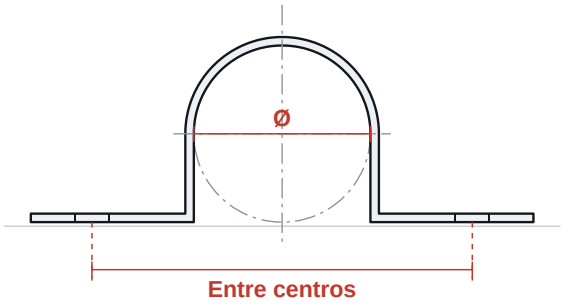

VISTA FRONTAL

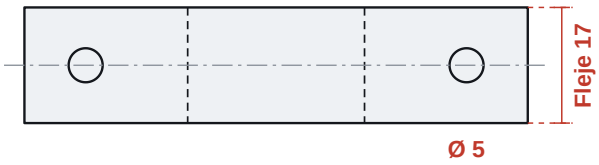

VISTA SUPERIOR

Esquema ilustrativo, sin escala. Las cotas de cada medida están en la tabla.

MEDIDAS Y CÓDIGOS (MM)

CÓDIGO	MEDIDA	Ø caño	ESPESOR	ENTRE CENTROS de agujeros	CAJA unidades
VFN-OM00010-090ST-CA0100-UHG	3/8"	10	0,9	32	100
VFN-OM00013-125ST-CA0100-UHG	1/2"	13	1,25	37	100
VFN-OM00016-125ST-CA0100-UHG	5/8"	16	1,25	40	100
VFN-OM00019-125ST-CA0100-UHG	3/4"	19	1,25	43	100
VFN-OM00023-125ST-CA0100-UHG	7/8"	23	1,25	53	100
VFN-OM00026-125ST-CA0100-UHG	1"	26	1,25	56	100
VFN-OM00032-125ST-CA0100-UHG	1 ¼"	32	1,25	62	100
VFN-OM00040-125ST-CA0050-UHG	1 ½"	40	1,25	70	50
VFN-OM00052-125ST-CA0050-UHG	2"	52	1,25	82	50
VFN-OM00065-125ST-CA0050-UHG	2 ½"	65	1,25	95	50
VFN-OM00075-150ST-CA0025-UHG	3"	75	1,5	105	25
VFN-OM00090-150ST-CA0025-UHG	3 ½"	90	1,5	120	25
VFN-OM00113-150ST-CA0025-UHG	4"	113	1,5	143	25