ABRAZADERAS · CIERRE A PRESIÓN

Abrazadera Chaveta



Producto de dos piezas: el cuerpo, que aloja el caño, y la chaveta, un fleje plano que entra de costado y cierra el conjunto a presión. No lleva tornillo de apriete. El cuello tiene un agujero para el tornillo o la varilla de fijación.

Material	Chapa de acero **galvanizada**
Composición	**Dos piezas**: cuerpo y chaveta
Ancho de fleje	**26 mm** en toda la línea
Espesor	0,9 mm (5/8" a 1") · 1,25 mm (1 ¼" a 2")
Chaveta	Propia de cada medida, incluida. No se vende suelta
Rango	De 5/8" a 2" · 7 medidas

VISTAS

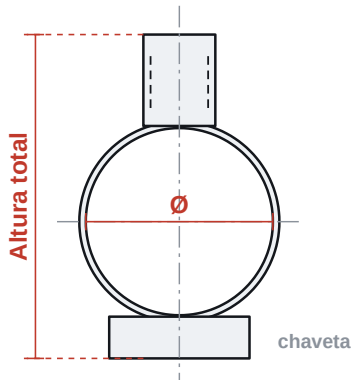

VISTA FRONTAL



CUELLO · VISTA DE FRENTE

Esquema ilustrativo, sin escala: la forma del cierre es aproximada. Las cotas de cada medida están en la tabla.

MEDIDAS Y CÓDIGOS (MM)

CÓDIGO	MEDIDA	Ø vientre	ALTURA total	AGUJERO del cuello	ESPESOR	CAJA unidades
VFN-CH00016-090ST-CA0100-UHG	5/8"	16	34	6	0,9	100
VFN-CH00019-090ST-CA0100-UHG	3/4"	19	38	6	0,9	100
VFN-CH00023-090ST-CA0100-UHG	7/8"	23	41	6	0,9	100
VFN-CH00026-090ST-CA0100-UHG	1"	26	45	8	0,9	100
VFN-CH00032-125ST-CA0050-UHG	1 ¼"	32	54	8	1,25	50
VFN-CH00040-125ST-CA0050-UHG	1 ½"	40	62	8	1,25	50
VFN-CH00052-125ST-CA0050-UHG	2"	52	75	8	1,25	50